2021(令和3)年度

新人戦　第1支部大会
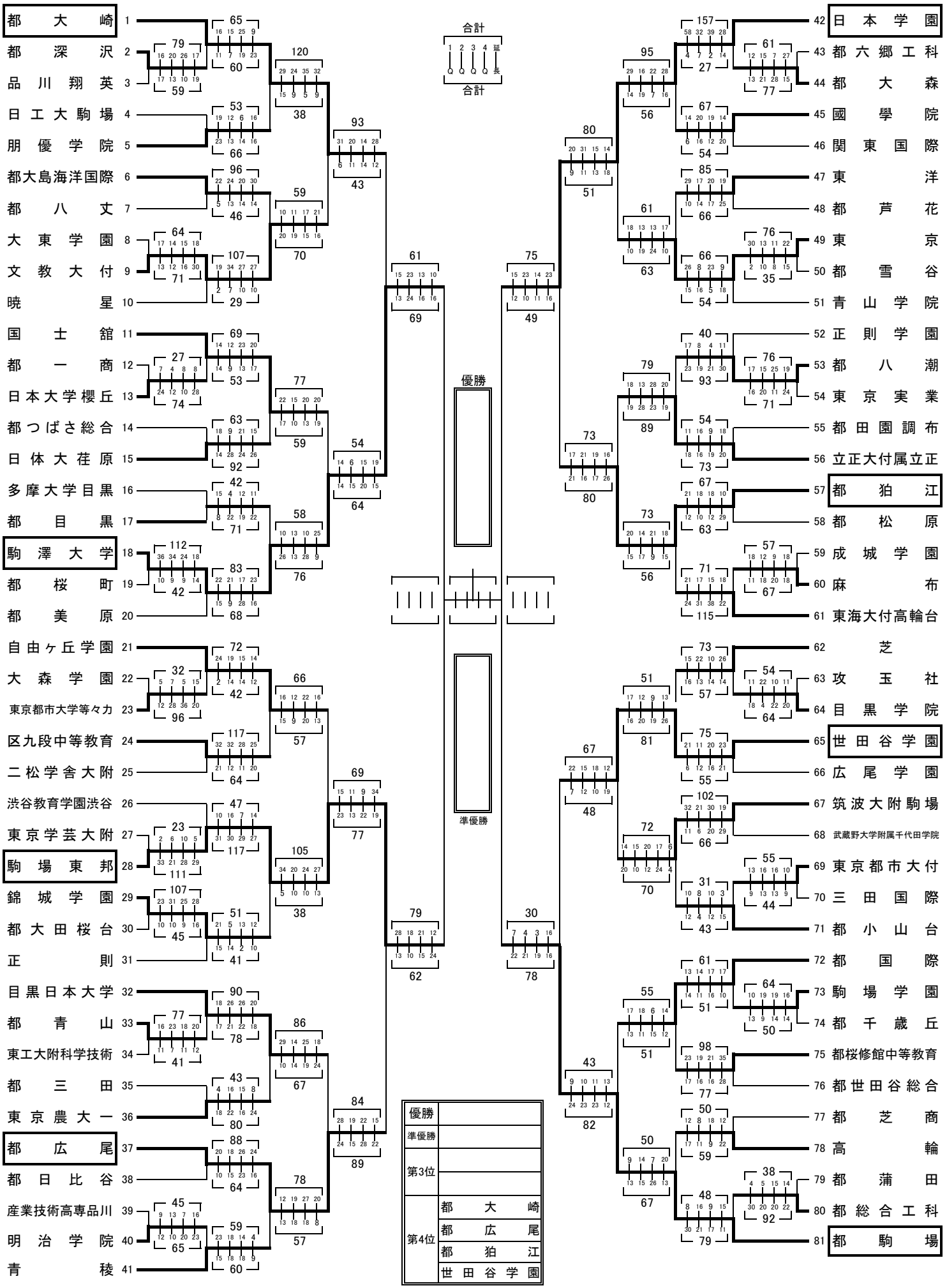
11/14結果